VISTA DA ESTRUTURA

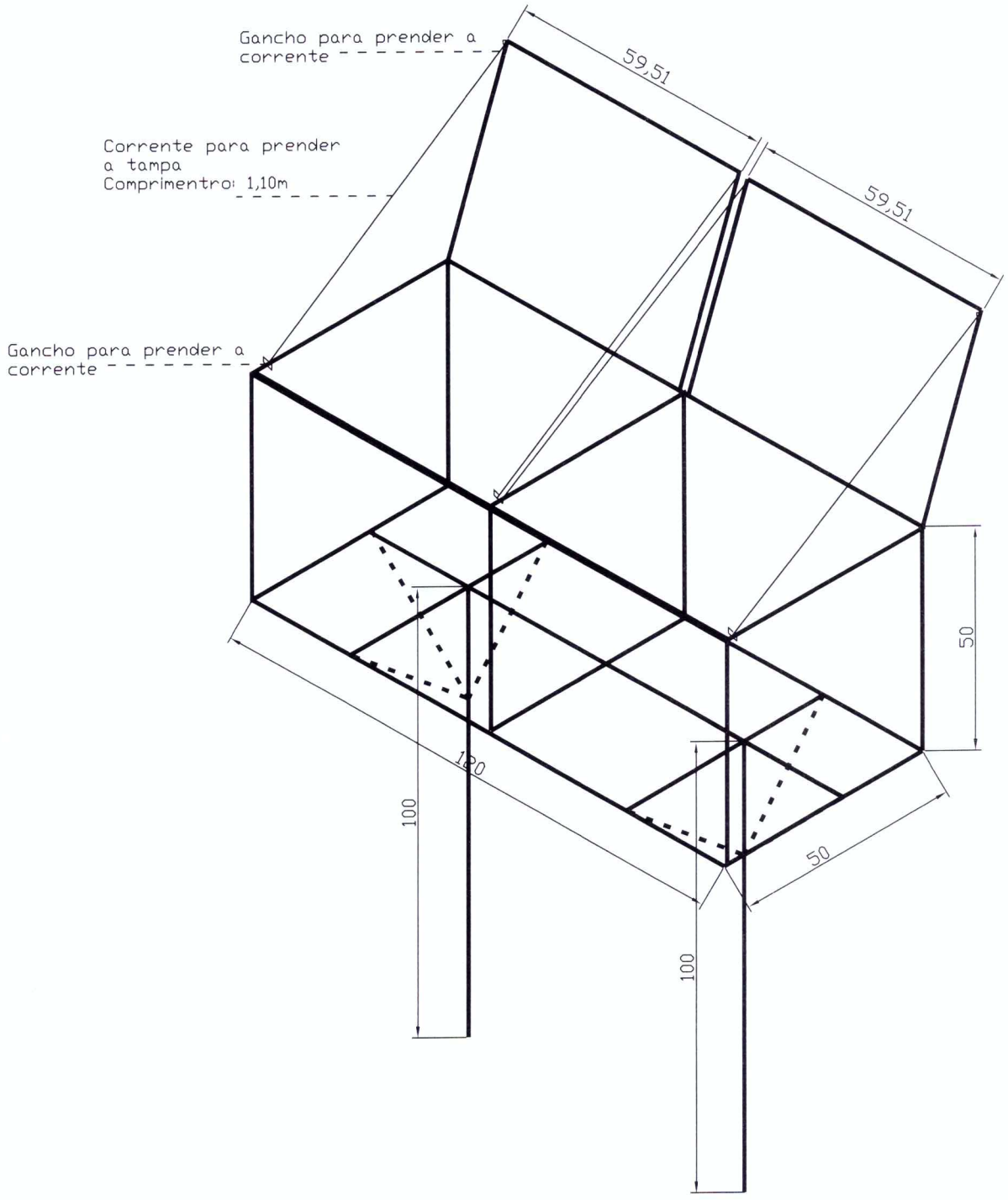

BARRA REDONDA $\frac{3}{8}$"

CANTONEIRA

CORRENTES

LIXEIRA METÁLICA COM TAMPA- 1,20m X 0,50 X 0,50m

Vista superior da tampa da lixeira

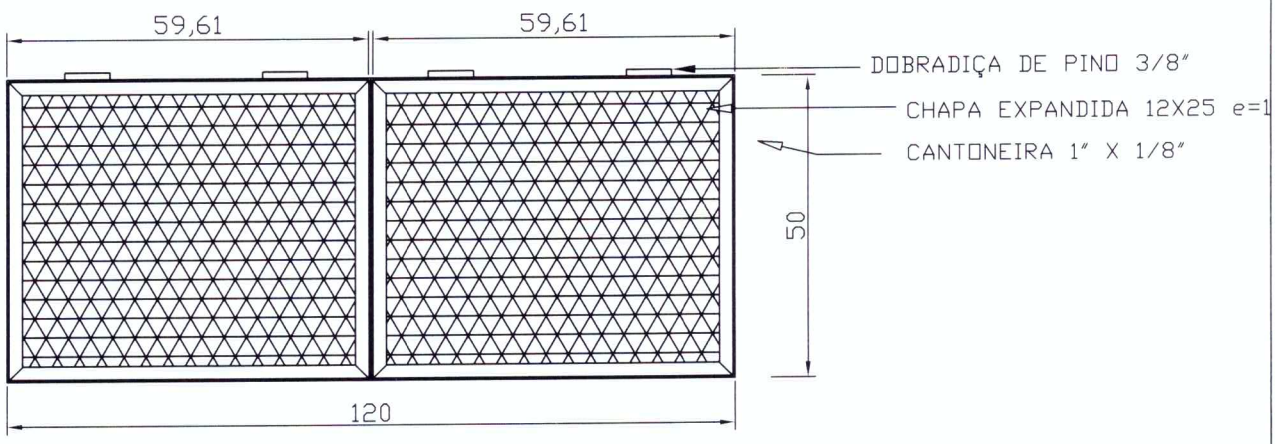

Vista superior do fundo da lixeira

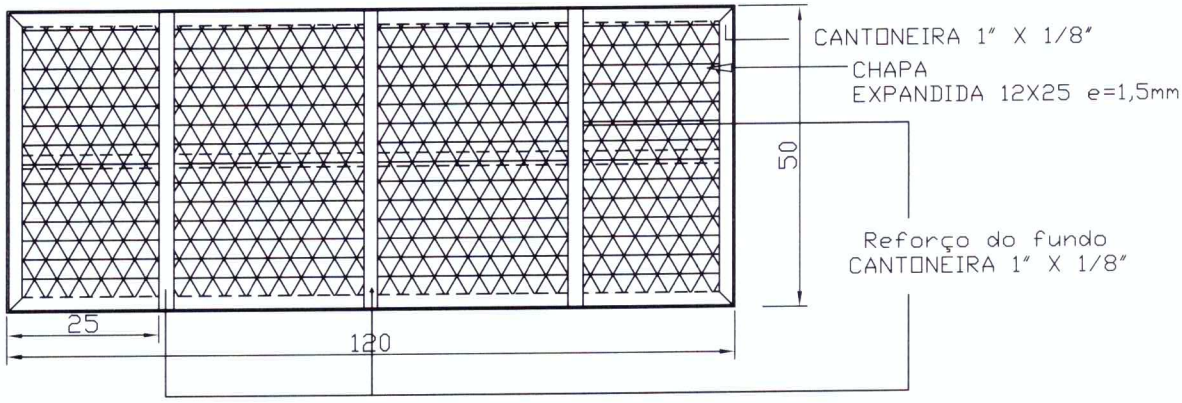

LIXEIRA METÁLICA COM TAMPA- 1,20m X 0,50 X 0,50m

Vista da lateral da lixeira

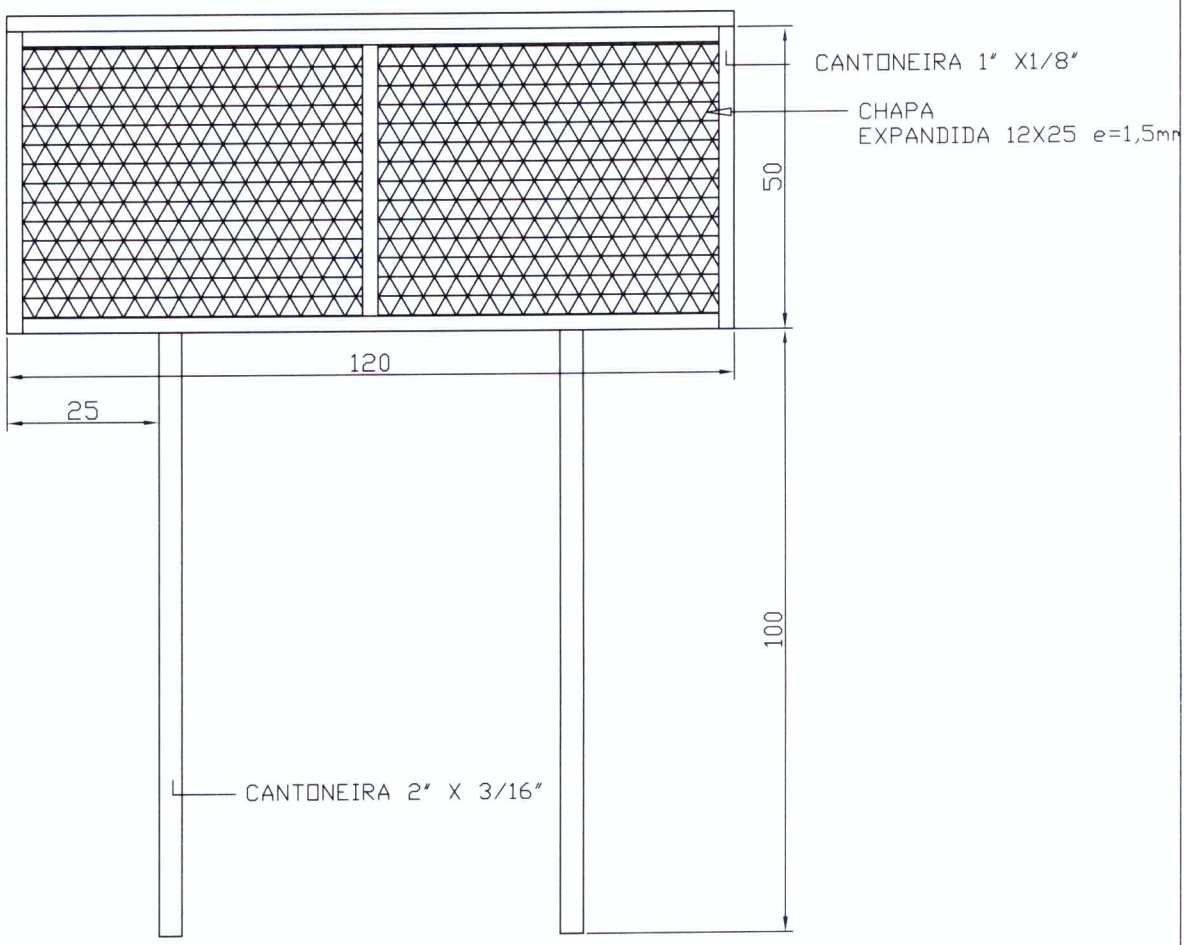

LIXEIRA METÁLICA COM TAMPA- 1,20m X 0,50 X 0,50m

Vista da lateral da lixeira

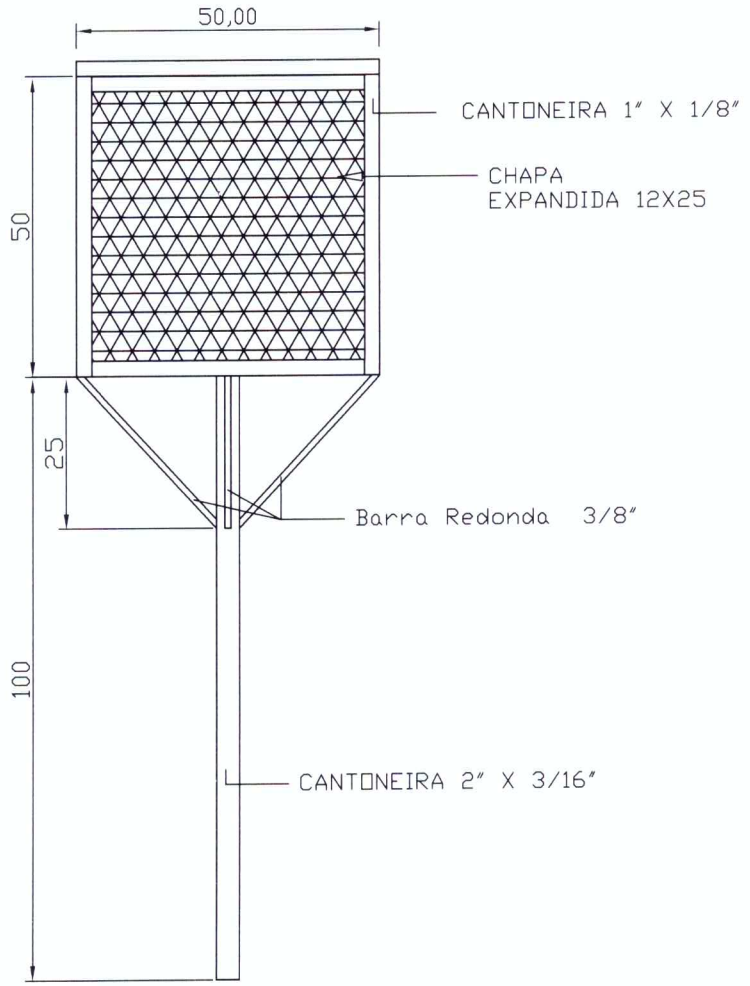

LIXEIRA METÁLICA COM TAMPA- 1,20m X 0,50 X 0,50m